MOTOBECANE
MOTOCONFORT
SERVICE
"LIAISONS RÉPARATIONS AGENTS" (L.R.A.)
16, Rue Lesault - 93502 PANTIN

INFORMATION N° 10141
SEPTEMBRE 1973

PLAN DE CABLAGE
CYCLOMOTEUR "MOBYX" X 7
(à clignotants)

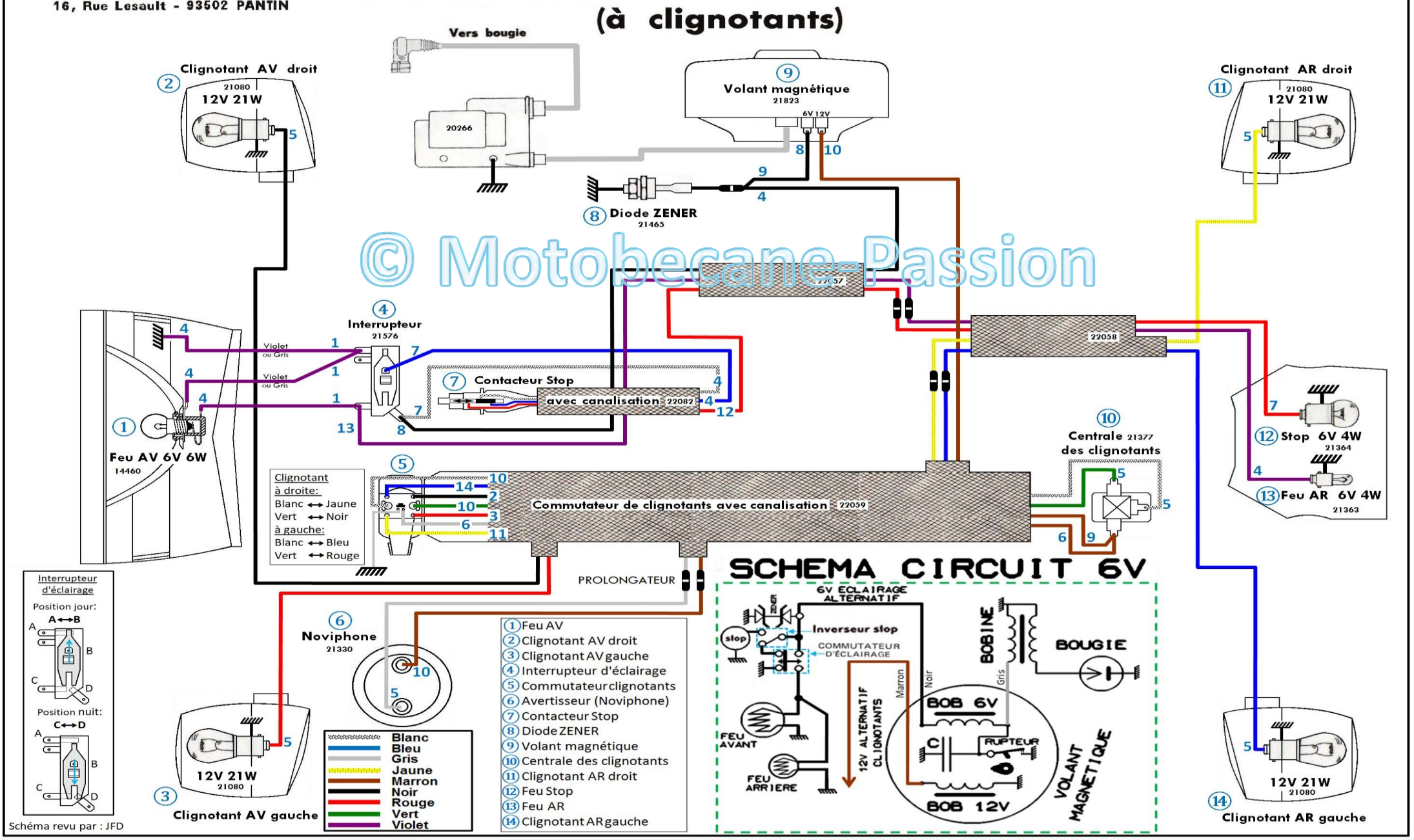

Schéma revu par : JFD