125 MOTOBÉCANE TYPE " LT3 " Hybride

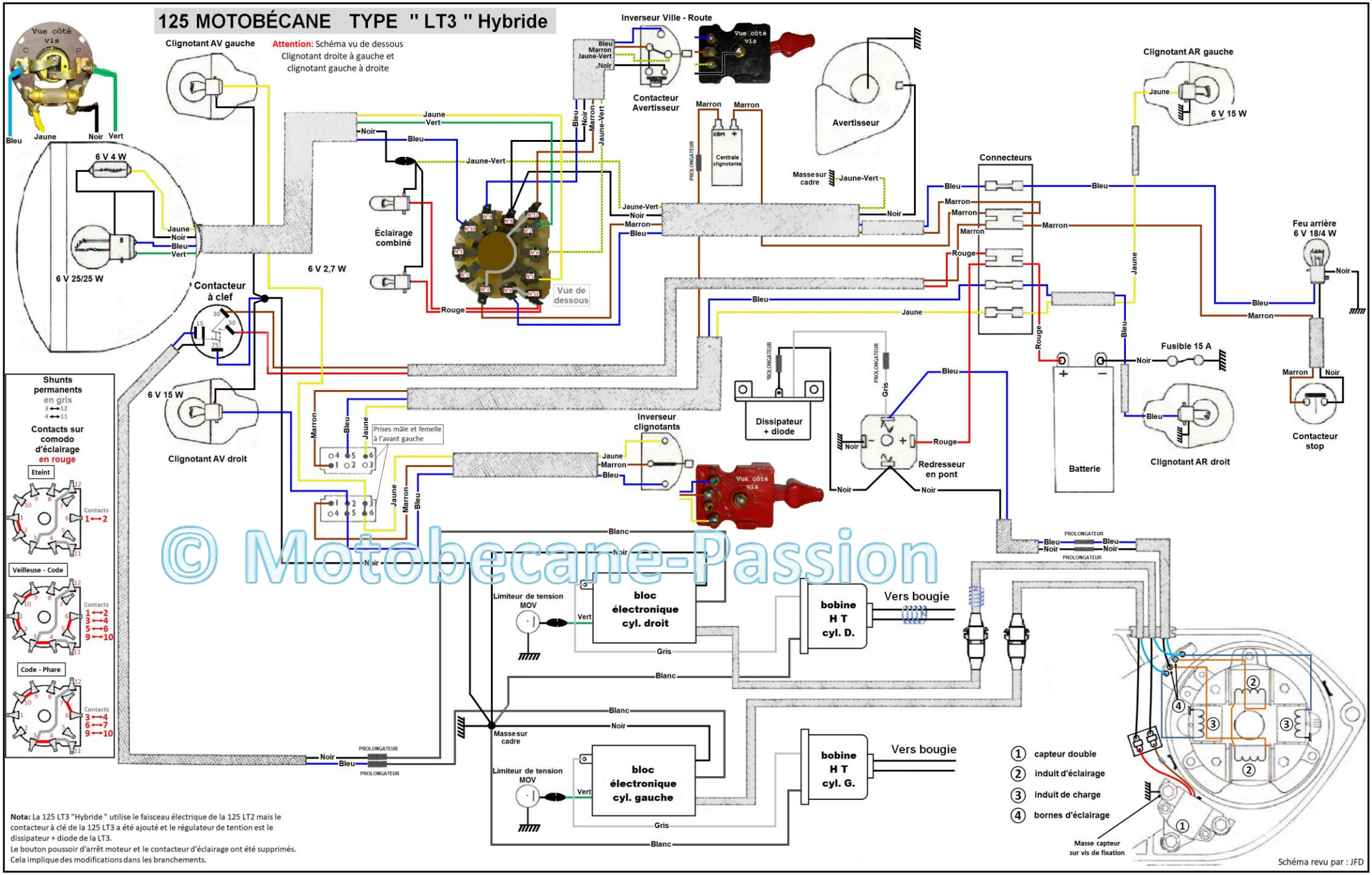

© Motobecane-Passion

Nota: La 125 LT3 "Hybride " utilise le faisceau électrique de la 125 LT2 mais le contacteur à clé de la 125 LT3 a été ajouté et le régulateur de tention est le dissipateur + diode de la LT3.
Le bouton poussoir d'arrêt moteur et le contacteur d'éclairage ont été supprimés.
Cela implique des modifications dans les branchements.